西班牙语专业（中外合作）人才培养方案（050205）

一、专业简介

本专业于2014年首次招生，是中国教育部批准的青岛大学与美国佛罗里达国际大学（FIU）合作办学双学位项目。培养模式为3+1，即其中一年由美方派出西班牙语专业教师来华授课，中美两校双方互认学分，符合条件的学生毕业时可以获得中美两校本科双学位。本专业每年招生60余人。

二、培养目标

本专业依托国内外优质教育资源，将学生培养为具有扎实的西班牙语语言基础、广泛的科学文化知识和跨文化视野，具备“中西英”三语能力，了解拉美国情文化和贸易知识，通晓贸易规则的复合型、应用型人才，使毕业生成为能在外事、经贸、文化、教育、旅游等部门从事翻译、贸易、教学、管理工作的西班牙语高级专门人才。

三、培养要求

本专业学生主要学习相应语语言、文学、历史、政治、经济、外交、社会文化等方面的基本理论和基本知识，受到相应语听、说、读、写、译等方面的良好的熟巧训练，掌握一定的科研方法，具有从事翻译、研究、教学、管理工作的业务水平及较好的素质和较强的能力。

本专业培养的毕业生必须达到如下知识、能力与素质的培养要求:

1.热爱社会主义祖国，拥护中国共产党，具有良好的思想道德水准和较高的文化素质；具有人文社会科学素养和社会责任感，有知识、有理想，具有健全的人格和良好的心理素质;

2.具有自然科学素养，掌握一定的高等数学以及自然科学知识;

3.具备扎实的西班牙语语言功底,掌握扎实的西班牙语词汇基础知识和西班牙语语法的基本理论知识，了解西班牙语教学的前沿发展现状和趋势;

4.具备包括听力、会话、阅读、写作、笔译、口译在内的熟练的西班牙语使用能力，具有较为丰富、水平较高的西班牙语能力实践经历;

5.掌握西班牙语文学、语言学、跨文化交流等学术领域的基础理论知识，了解西班牙语各学术方向的前沿发展现状和趋势，为今后下一步的学术发展奠定基础;

6.具有初步的科研能力，掌握文献检索、资料查询及运用现代信息技术获取相关信息的基本方法;

7.了解一定的经济管理知识，具有经济学思维和经济分析方法，了解我国对外经贸往来的方针,政策和法规，具备调查研究和社会活动能力

8.了解西班牙语国家的经济环境、经济状况、经济政策及各国与中国的经济往来关系；具有跨文化交际的意识和技巧，熟悉通常的社交和商务礼仪;

9.具有一定的组织管理能力、较强的表达能力和人际交往能力以及在团队中发挥作用的能力；具有适应发展的能力以及对终身学习的正确认识和不断学习能力；

10.具有作为第二外语的英语的较强实际应用能力，尤其是英语表达能力；具有国际视野和跨文化的交流、竞争与合作能力。

四、主干学科与课程设置

1.主干学科：外国语言文学

2.专业核心课程

基础西班牙语、高级西班牙语、西班牙文学、拉美文学、西班牙语商务应用文写作、拉美经贸西班牙语、拉美文化等。

3.主要实践性教学环节

军事技能训练、课程实践、毕业实习（国内外相关部门和企事业单位）、毕业论文以及社会实践与科研创新。在国内企事业单位，外资企业进行翻译和工作实践。为在青岛和其他地区举办的各级各类政治，商务，体育，文化等活动提供语言类服务。

4.各环节学时学分设置

各环节学时学分安排表

类别	类型	学时（含理论和实验实践）	学分（含理论和实验实践）	占总学分比例%
必修课	通识教育必修课	632+1 周	36	17.2
	专业大类必修课	/	/	/
	专业基础必修课	1280	80	38.3
	专业核心必修课	896	55	26.3
	集中实践	25 周	25	12
必修课合计		2808 学时+26 周	196	93.8
选修课	通识教育选修课	/	10	4.8
	多元/实践课	4 周+2 创新学分（学时不定）	3/3	1.4
必修课		/	13	6.2%
毕业学分要求总合计 209				

实验实践课学时学分安排表

类别	类型	学时		学时合计	学分		学分合计
		必修	选修		必修	选修	
实验实践课	独立实验课（含体育）	160	/	160	5	/	5
	非独立课内实验	128	/	128	4	/	4
	集中实践（含军训 1 周和社会实践 4 周）	26 周	4 周	30 周	26	1	27
实验实践课总计		288 学时+26 周	4 周	256 学时+30 周	35，占总学分 16.7%	1 学分	36，占总学分 17.2%

集中实践教学环节安排表

集中实践教学	学分	学期安排(周)											
		S1	1	2	S2	3	4	S3	5	6	S4	7	8
军事理论与训练	1	1 周											
毕业实习	9												9 周
毕业论文	12												12 周
西班牙语实践	4										4 周		
社会实践	1	至少四周分散进行											
合计	27												

5.课程与培养要求的对应关系矩阵详见附件1。

6.课程地图详见附件2。

五、修读要求

1.修业年限：基本修业年限为4年，可在3至8年内完成学业。

2.授予学位：文学学士

3.毕业标准与要求

学生在完成规定的必修课程和160分的总学分外，计算机操作技能、中国传统文化经典背诵、应用文写作实行达标制，学生可通过自学或选修相应的通识教育选课程后，参加学校达标测试，达标通过后后方可毕业。学生通过自学、课外辅导等形式提高普通话水平，普通话水平测试不低于二级乙等方可毕业。

六、指导性教学计划进程安排表

详见附件3。

七、辅修第二专业和双学位

无。

八、修读指导建议

1.大学英语课程采用分级分类设置，根据新生入学英语测试成绩选择不同级别进行修读，修读起点不低于大学英语Ⅲ，修满9学分。

2.大学体育为全校本科生的必修课程，需修满4学分，建议前4个学期每学期修读1学分，具体修读项目参见当学期选课列表。

3.通识教育选修课程，包括核心课程和普通课程，学生至少修读10学分，其中核心课程至少修读6学分。核心课程设置经典研读与文化传承、哲学智慧与批判性思维、文明对话与国际视野、科学精神与科技前沿、生态文明与生命关怀、社会发展与当代中国、艺术实践与审美体验7个模块,学生至少选修3个模块且每个模块至少修读2学分,本专业建议修读经典研读与文化

传承、文明对话与国际视野、社会发展与当代中国模块。普通课程中的大学计算机基础和计算机操作技能是本专业的必需知识储备，学生根据自身基础选择是否需要修读。

4. 多元/实践课程至少修读3学分，可在本专业专业选修课和同一学科门类下其他专业的专业课中选择修读。多元/实践模块至少要取得“社会实践”1学分，通过在校期间参加累计不少于4周的社会实践活动获得；学生在校期间参加创新创业训练计划项目、学科竞赛、专业资格等级考试、发表论文或作品、科学研究、发明创造、学术交流等活动所取得的成果，按学校有关管理规定，经学院认定后作为创新实践学分，纳入多元/实践模块，最多认定2学分。

5. 西班牙语实践：可在以下 5 类中任选实践项目，共计 5 学分

（1）西班牙语语口笔译相关工作每周（5 个工作日）记 1 学分，可分散实习，将工作天数折合周数计算学分，0.5 个学分（累计 3 天）起计。

（2）在西班牙语国家的企事业单位，或者与西班牙，拉美相关的中国企事业单位从事相关实践活动，每周记 1 学分。

（3）参加中外语言文化相关的学术报告会并撰写不少于 1000 字的心得共 4 次，1 学分。

（4）就国内外西班牙语相关各行业进行调查，并形成不少于 2000 字的调查报告，每份报告 1 学分。

（5）就西班牙语语言，文化，政治，经济，社会等各方面进行研究，并形成不少于 2000 字的研究报告，每份报告 1 学分。考核形式：实践报告，研究报告，心得体会等。

附件1

课程与培养要求的对应关系矩阵

序号	课程名称	目标1	目标2	目标3	目标4	目标5	目标6	目标7	目标8	目标9	目标10
1	思想道德修养与法律基础	√									
2	中国近现代史纲要	√									
3	马克思主义基本原理概论	√									
4	毛泽东思想和中国特色社会主义理论体系概论(上，下)	√									
5	体育（Ⅰ-Ⅳ）	√									
6	军事理论与训练	√									
7	创新创业教育I-II	√									
8	高等数学		√								
9	Great Ideas in Science		√								
10	环境科学导论		√								
11	基础西班牙语（Ⅰ-Ⅳ）			√							
12	高级西班牙语			√							
13	西班牙语语法（Ⅰ-Ⅳ）			√							
14	西班牙语听力（Ⅰ-Ⅳ）				√						
15	西班牙语会话（Ⅰ-Ⅳ）				√						
16	高级会话				√						
17	西班牙语泛读（Ⅰ-Ⅳ）				√						
18	西班牙语报刊选读				√						
19	西班牙语写作				√						
20	语法与写作导论				√						
21	高级语法与写作				√						
22	西班牙语笔译（Ⅰ-Ⅱ）				√						
23	西班牙语口译（Ⅰ-Ⅱ）				√						
24	西班牙文学					√					
25	拉丁美洲文学					√					
26	大学语文					√					
27	电影传媒					√					
28	西班牙语语言学					√					
29	西班牙语语构学					√					
30	西班牙文化					√					
31	拉丁美洲文化					√					
32	中国文化概论					√					
33	大学计算机基础						√				
34	计算机操作技能						√				
35	微观经济学原理							√			
36	宏观经济学原理							√			
37	拉美经贸西班牙语								√		
38	西班牙语商务应用文写作								√		
39	毕业论文									√	
40	大学英语（Ⅲ-Ⅴ）										√
41	大学英语写作（Ⅰ-Ⅳ）										√
42	学术英语写作										√
43	实用英语写作										√
44	形势与政策（Ⅰ-Ⅳ）										√

附件2

课程地图

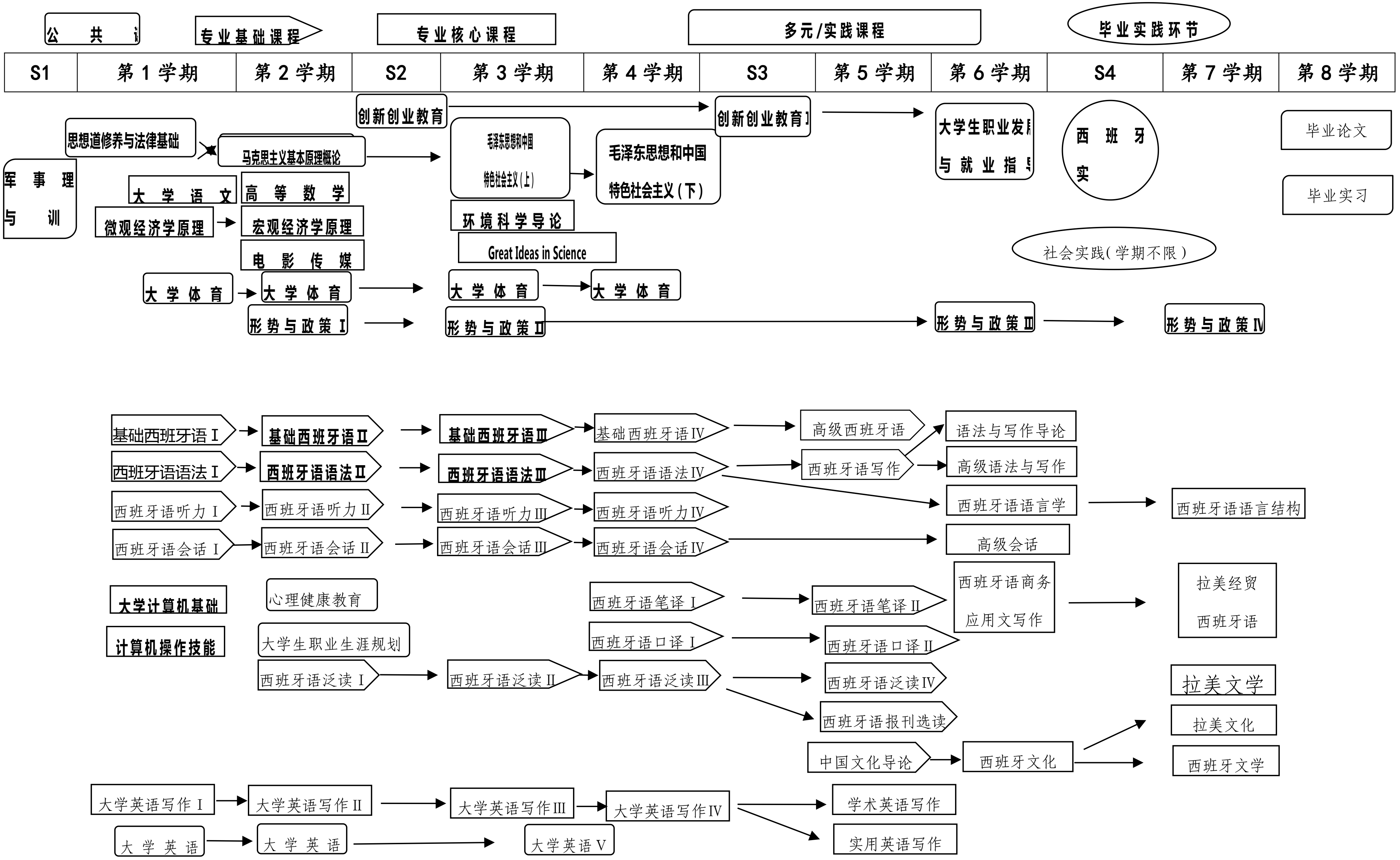

公 共 i
专业基础课程
专业核心课程
多元/实践课程
毕业实践环节
S1
第 1 学期
第 2 学期
S2
第 3 学期
第 4 学期
S3
第 5 学期
第 6 学期
S4
第 7 学期
第 8 学期
创新创业教育
创新创业教育 I
大学生职业发展与就业指导
西 班 牙 实
毕业论文
毕业实习
思想道修养与法律基础
马克思主义基本原理概论
毛泽东思想和中国特色社会主义(上)
毛泽东思想和中国特色社会主义(下)
军 事 理 与 训
大 学 语 文
高 等 数 学
微观经济学原理
宏观经济学原理
电 影 传 媒
环境科学导论
Great Ideas in Science
社会实践(学期不限)
大 学 体 育
大 学 体 育
大 学 体 育
大 学 体 育
形势与政策 I
形势与政策 II
形势与政策 III
形势与政策 IV
基础西班牙语 I
基础西班牙语 II
基础西班牙语 III
基础西班牙语 IV
高级西班牙语
语法与写作导论
西班牙语语法 I
西班牙语语法 II
西班牙语语法 III
西班牙语语法 IV
西班牙语写作
高级语法与写作
西班牙语听力 I
西班牙语听力 II
西班牙语听力 III
西班牙语听力 IV
西班牙语语言学
西班牙语语言结构
西班牙语会话 I
西班牙语会话 II
西班牙语会话 III
西班牙语会话 IV
高级会话
大学计算机基础
心理健康教育
西班牙语笔译 I
西班牙语笔译 II
西班牙语商务应用文写作
拉美经贸西班牙语
计算机操作技能
大学生职业生涯规划
西班牙语口译 I
西班牙语口译 II
西班牙语泛读 I
西班牙语泛读 II
西班牙语泛读 III
西班牙语泛读 IV
拉美文学
西班牙语报刊选读
拉美文化
中国文化导论
西班牙文化
西班牙文学
大学英语写作 I
大学英语写作 II
大学英语写作 III
大学英语写作 IV
学术英语写作
大 学 英 语
大 学 英 语
大学英语 V
实用英语写作

附件3

西班牙语（中外合作）专业指导性教学计划进程安排表

课程类别	课程类型	课程编号	课程名称	学分	学时	学时分配			建议修读学年学期												考核方式	考试方式	先修课程	开课单位	备注
						理论	实验	实践	一			二			三			四							
									S1	1	2	S2	3	4	S3	5	6	S4	7	8					
通识教育课	通识教育必修课	C23000101001	思想道德修养与法律基础	3	48	32		16		√											考试	闭卷		马克思主义学院	
	通识教育必修课	C23000101002	中国近现代史纲要	2	32	32					√										考查	开卷	思想道德修养与法律基础	马克思主义学院	
	通识教育必修课	C23000101003	马克思主义基本原理概论	3	48	32		16			√										考试	闭卷	思想道德修养与法律基础	马克思主义学院	
	通识教育必修课	C23000101004	毛泽东思想和中国特色社会主义理论体系概论	3	48	32		16					√								考查	开卷	中国近现代史纲要；马克思主义基本原理概论	马克思主义学院	
	通识教育必修课	C23000101005	毛泽东思想和中国特色社会主义理论体系概论	3	48	32		16						√							考试	闭卷	中国近现代史纲要；马克思主义基本原理概论	马克思主义学院	
	通识教育必修课	C23000300001	形势与政策Ⅰ	0.5	8	4		4			√										考查	开卷	无	马克思主义学院	
	通识教育必修课	C23000300002	形势与政策Ⅱ	0.5	8	4		4					√								考查	开卷	形势与政策Ⅰ	马克思主义学院	
	通识教育必修课	C23000300003	形势与政策Ⅲ	0.5	8	4		4									√				考查	开卷	形势与政策Ⅱ	马克思主义学院	
	通识教育必修课	C23000300004	形势与政策Ⅳ	0.5	8	4		4											√		考查	开卷	形势与政策Ⅲ	马克思主义学院	
	通识教育必修课	C24000102003	大学英语Ⅲ	3	48	48				√											考试	闭卷	高中英语	公共外语教育学院	根据入学英语测试成绩选择不同级别进行修读，至少修读9学分
	通识教育必修课	C24000102004	大学英语Ⅳ	3	48	48					√										考试	闭卷	大学英语Ⅲ	公共外语教育学院	
	通识教育必修课	C24000102005	大学英语Ⅴ	3	48	48							√								考试	闭卷	大学英语Ⅳ	公共外语教育学院	
	通识教育必修课	C24000102006	大学英语Ⅵ	3	48	48				√											考试	闭卷	高中英语	公共外语教育学院	
	通识教育必修课	C24000102007	大学英语Ⅶ	3	48	48					√										考试	闭卷	大学英语Ⅵ	公共外语教育学院	
	通识教育必修课	C24000102008	大学英语Ⅷ	3	48	48							√								考试	闭卷	大学英语Ⅶ	公共外语教育学院	

课程类别	课程类型	课程编号	课程名称	学分	学时	学时分配			建议修读学年学期												考核方式	考试方式	先修课程	开课单位	备注
						理论	实验	实践	一			二			三			四							
									S1	1	2	S2	3	4	S3	5	6	S4	7	8					
通识教育课	通识教育必修课	C25000105047	体育 I	1	32			32		√											考试	闭卷	无	体育学院	体育 I－IV对应的可选项目参见当学期选课列表
	通识教育必修课	C25000105048	体育 II	1	32			32			√										考试	闭卷	无	体育学院	
	通识教育必修课	C25000105049	体育 III	1	32			32					√								考试	闭卷	无	体育学院	
	通识教育必修课	C25000105050	体育 IV	1	32			32						√							考试	闭卷	无	体育学院	
	通识教育必修课	C30000300008	军事理论与训练	1	1周			1周	√												考查	开卷	无	学生处	
	通识教育必修课	C30000300005	心理健康教育	2	32	32				√											考查	开卷	无	学生处	
	通识教育必修课	C31000300006	大学生职业生涯规划	1	16	16					√										考查	开卷	无	学生处	
	通识教育必修课	C31000300007	大学生职业发展与就业指导	1	24	8		16									√				考查	开卷	无	学生处	
	通识教育必修课	4011050205001	创新创业教育 I	1	24	8		16				√									考查	实践报告	无	外语学院	研讨课
	通识教育必修课	4011050205002	创新创业教育 II	1	24	8		16							√						考查	实践报告	无	外语学院	研讨课
	通识教育必修课小计			36	648+1周	392		256+1周																	
	通识教育选修课	核心课程		≥10	包括核心课程和普通课程，学生至少修读10学分。其中核心课程设置经典研读与文化传承、哲学智慧与批判性思维、文明对话与国际视野、科学精神与科技前沿、生态文明与生命关怀、社会发展与当代中国、艺术实践与审美体验7个模块,学生至少选修3个模块且每个模块至少修读2学分，共计至少修读6学分；其他学分可从核心课程和普通课程中任选																				
		普通课程																							
专业教育课	专业基础必修课	C15050200466	基础西班牙语 I	8	128	128				√											考试	闭卷	无	外语学院	
	专业基础必修课	C15050200467	西班牙语听力 I	2	32	32				√											考查	闭卷	无	外语学院	
	专业基础必修课	C15050200468	西班牙语会话 I	2	32	32				√											考查	闭卷	无	外语学院	
	专业基础必修课	4011050205604	西班牙语语法 I	2	32	32				√											考查	闭卷	无	外语学院	新开课
	专业基础必修课	C15050200470	基础西班牙语 II	8	128	128					√										考试	闭卷	基础西班牙语 I	外语学院	

课程类别	课程类型	课程编号	课程名称	学分	学时	学时分配			建议修读学年学期												考核方式	考试方式	先修课程	开课单位	备注
						理论	实验	实践	一			二			三			四							
									S1	1	2	S2	3	4	S3	5	6	S4	7	8					
专业教育课	专业基础必修课	C15050200471	西班牙语听力 II	2	32	32					√										考查	闭卷	西班牙语听力 I	外语学院	
	专业基础必修课	C15050200472	西班牙语会话 II	2	32	32					√										考查	闭卷	西班牙语会话 I	外语学院	
	专业基础必修课	C22050200136	西班牙语泛读 I	2	32	32					√										考试	闭卷	无	外语学院	
	专业基础必修课	4011050205605	西班牙语语法 II	2	32	32					√										考查	闭卷	西班牙语语法 I	外语学院	新开课
	专业基础必修课	C15050200474	基础西班牙语 III	8	128	128							√								考试	闭卷	基础西班牙语 II	外语学院	
	专业基础必修课	C15050200475	西班牙语听力 III	2	32	32							√								考查	闭卷	西班牙语听力 II	外语学院	
	专业基础必修课	C15050200476	西班牙语会话 III	2	32	32							√								考查	闭卷	西班牙语会话 II	外语学院	
	专业基础必修课	C22050200140	西班牙语泛读 II	2	32	32							√								考试	闭卷	西班牙语泛读 I	外语学院	
	专业基础必修课	4011050205606	西班牙语语法 III	2	32	32							√								考查	闭卷	西班牙语语法 II	外语学院	新开课
	专业基础必修课	C15050200479	基础西班牙语 IV	8	128	128								√							考试	闭卷	基础西班牙语 III	外语学院	
	专业基础必修课	C15050200480	西班牙语听力 IV	2	32	32								√							考查	闭卷	西班牙语听力 III	外语学院	
	专业基础必修课	C15050200481	西班牙语会话 IV	2	32	32								√							考查	闭卷	西班牙语会话 III	外语学院	
	专业基础必修课	C22050200144	西班牙语泛读 III	2	32	32								√							考试	闭卷	西班牙语泛读 II	外语学院	
	专业基础必修课	4011050205607	西班牙语语法 IV	2	32	32								√							考查	闭卷	西班牙语语法 III	外语学院	新开课
	专业基础必修课	C22050205105	西班牙语笔译 I	2	32	32								√							考试	闭卷	无	外语学院	
	专业基础必修课	C22050205106	西班牙语口译 I	2	32	32								√							考查	闭卷	无	外语学院	
	专业基础必修课	C22050200145	高级西班牙语	4	64	64										√					考试	闭卷	基础西班牙语 IV	外语学院	
	专业基础必修课	C22050200146	西班牙语泛读 IV	2	32	32										√					考试	闭卷	西班牙语泛读 III	外语学院	
	专业基础必修课	C22050205109	西班牙语报刊选读	2	32	32										√					考试	闭卷	无	外语学院	

课程类别	课程类型	课程编号	课程名称	学分	学时	学时分配			建议修读学年学期												考核方式	考试方式	先修课程	开课单位	备注
						理论	实验	实践	一			二			三			四							
									S1	1	2	S2	3	4	S3	5	6	S4	7	8					
专业教育课	专业基础必修课	C22050205110	西班牙语笔译Ⅱ	2	32	32										√					考试	闭卷	西班牙语笔译Ⅰ	外语学院	
	专业基础必修课	C22050205111	西班牙语口译Ⅱ	2	32	32										√					考查	闭卷	西班牙语口译Ⅰ	外语学院	
	专业基础必修课	C22050205112	西班牙语写作	2	32	32										√					考查	闭卷	无	外语学院	
	集中实践环节	4011050205608	西班牙语实践	4	4周			4周										√			考查	实践报告	无	外语学院	
	集中实践环节	4011050200001	毕业论文	12	12周			12周												√	考查	论文	所有专业核心课程	外语学院	
	集中实践环节	4011050205005	毕业实习	9	9周			9周												√	考查	实习报告	所有专业核心课程	外语学院	
	专业基础课与集中实践环节小计			105	1280+25周	1280		25周																	
	专业核心必修课	C22000106601	大学语文	2	32	32				√											考查	闭卷	无	外语学院	
	专业核心必修课	C22000103009	大学计算机基础	2	32	32				√											考试	闭卷	无	外语学院	
	专业核心必修课	C22000103010	计算机操作技能	1	32		32			√											考试	闭卷	无	外语学院	
	专业核心必修课	C04050205001	微观经济学原理	2	32	32				√											考查	闭卷	无	商学院	
	专业核心必修课	C17000104010	高等数学VI	2	32	32					√										考试	闭卷	无	数学与统计学院	
	专业核心必修课	C04050205002	宏观经济学原理	2	32	32					√										考查	闭卷	无	商学院	
	专业核心必修课	4011050205611	电影传媒	2	32	32					√										考查	闭卷	无	外语学院	新开课
	专业核心必修课	C02000222609	环境科学导论	2	32	32							√								考查	闭卷	无	环境学院	新开课
	专业核心必修课	C19050205001	Great Ideas in Science	2	32	32							√								考查	闭卷	无	材料学院	新开课
	专业核心必修课	C22050205101	大学英语写作Ⅰ	2	32	32				√											考查	闭卷	无	外语学院	
	专业核心必修课	C22050205102	大学英语写作Ⅱ	2	32	32					√										考查	闭卷	大学英语写作Ⅰ	外语学院	
	专业核心必修课	C22050205103	大学英语写作Ⅲ	2	32	32							√								考查	闭卷	大学英语写作Ⅱ	外语学院	

课程类别	课程类型	课程编号	课程名称	学分	学时	学时分配			建议修读学年学期												考核方式	考试方式	先修课程	开课单位	备注
						理论	实验	实践	一			二			三			四							
									S1	1	2	S2	3	4	S3	5	6	S4	7	8					
专业教育课	专业核心必修课	C22050205104	大学英语写作IV	2	32	32								✓							考查	闭卷	大学英语写作III	外语学院	
	专业核心必修课	C22050205107	学术英语写作	3	48	48										✓					考查	闭卷	大学英语写作IV	外语学院	
	专业核心必修课	C22050205108	实用英语写作	3	48	48										✓					考查	闭卷	大学英语写作IV	外语学院	
	专业核心必修课	C22050205113	中国文化概论	2	32	32										✓					考查	闭卷	无	外语学院	
	专业核心必修课	4011050205612	语法与写作导论	2	32	32											✓				考查	闭卷	无	外语学院	
	专业核心必修课	C22050205115	高级语法与写作	2	32	32											✓				考查	闭卷	无	外语学院	
	专业核心必修课	C22050205116	西班牙语语言学	2	32	32											✓				考查	闭卷	无	外语学院	
	专业核心必修课	C22050205117	高级会话	2	32	32											✓				考查	闭卷	无	外语学院	
	专业核心必修课	C22050205118	西班牙语商务应用文写作	2	32	32											✓				考查	闭卷	无	外语学院	
	专业核心必修课	C22050205119	西班牙文化	2	32	32											✓				考查	闭卷	无	外语学院	
	专业核心必修课	C22050205120	拉美经贸西班牙语	2	32	32													✓		考查	闭卷	无	外语学院	
	专业核心必修课	C22050205121	拉美文化	2	32	32													✓		考查	闭卷	无	外语学院	
	专业核心必修课	C22050205122	拉美文学	2	32	32													✓		考查	闭卷	无	外语学院	
	专业核心必修课	C22050205123	西班牙文学	2	32	32													✓		考查	闭卷	无	外语学院	
	专业核心必修课	C22050205124	西班牙语语构学	2	32	32													✓		考查	闭卷	无	外语学院	
	专业核心课小计（开设学时学分）			55	896	864	32																		
多元/实践课	创新实践	4011000198001	社会实践	1				4周															至少4周，分散进行		
	创新实践		创新实践活动	2																					认定
毕业最低学分				209																					